SONE H 10

KERAMIKA
KERAMIK KOMPLETT
FULL CERAMIC

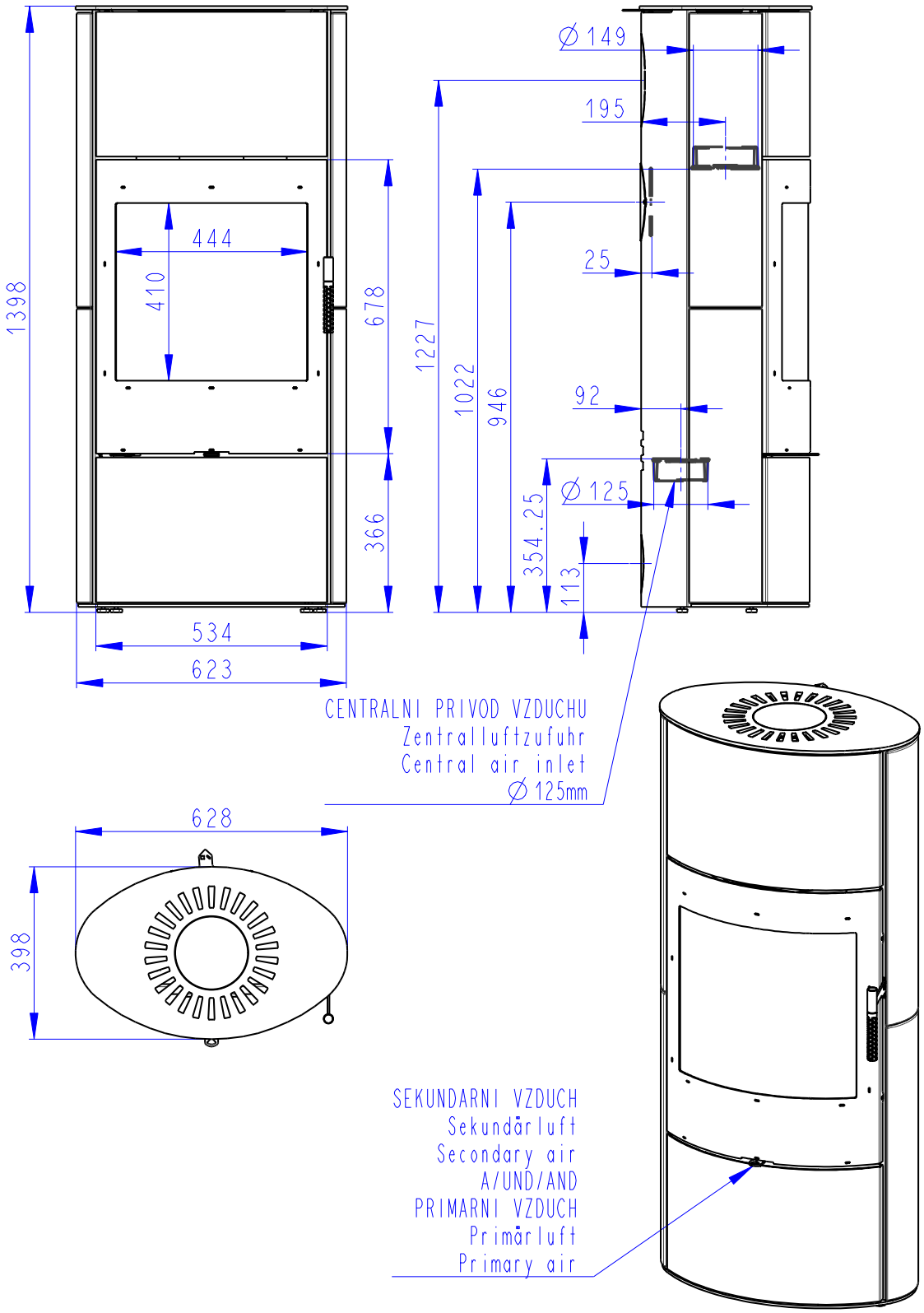

Deklarované vlastnosti výrobku

Harmonizovaná norma ✓ EN 16510-1:2022 | EN 16510-2-1:2022 ✓ Ecodesign ✓ DIN+ ✓ BImSchV2 ✓ 15a B-VG 2015

Klasifikace výrobku		Type BE		
		Jmenovitý tepelný výkon (nom)	**Částečný tepelný výkon (part)**	
Energetická účinnost	η_{nom} | η_{part}	80	79	%
Sezónní účinnost při jmenovitém tepelném výkonu spotřebiče	ηs_{nom} | ηs_{part}	71	---	%
Index energetické účinnosti	EEI	107		
Energetický štítek		A+		
Palivo		Kusové dřevo (Palivové dřevo)		
Doporučená délka paliva		180-350		mm
Průměrná spotřeba paliva		1,85	1,39	kg/h
Povolená dávka paliva		2,5		kg/h
Interval dodávky paliva		1 hodina		
Základní vrstva paliva		0,18	---	kg
Kritérium pro ukončení zkušebního cyklu		4,0	---	Vol.-%
Množství spalovacího vzduchu		23,4		m^3/h
Jmenovitý tepelný výkon	P_{nom} | P_{part}	6,3	4,5	kW
Jmenovitý tepelný výkon teplovodního výměníku	P_{Wnom} | P_{Wpart}	---	---	kW
Maximální provozní tlak vody	p_W	---		bar
Hmotnostní průtok suchých spalin	$\Phi_{f,\,g\,nom}$ | $\Phi_{f,\,g\,part}$	7,7	4,6	g/s
Výstupní teplota spalin	T_{snom} | T_{spart}	317	310	°C
Provozní tah	p_{nom} | p_{part}	12	9	Pa
Teplotní třída komína		T400		
Připojení na společný komín		Ano		
Ukládání paliva do prostoru dřevníku Maximální oteplení dřeva ve dřevníku		Ano 16		 °C
Prach O_2 = 13 %	PM_{nom} | PM_{part}	40	40	mg/Nm^3
CO_2		9,95	8,65	%
Emise spalin (CO ve spalinách při O_2 = 13 %)	CO_{nom} | CO_{part}	0,0683 1250	--- 1500	% mg/Nm^3
OGC O_2 = 13 %	OGC_{nom} | OGC_{part}	120	120	mg/Nm^3
NOx O_2 = 13 %	NO_{xnom} | NO_{xpart}	200	200	mg/Nm^3
Automatická regulace hoření		---	---	
Spotřeba elektrické energie v pohotovostním režimu	el_{SB}	---		kW
Spotřeba elektrické energie	el_{max} | el_{min}	---	---	kW
Přerušovaný provoz | Nepřetržitý provoz	INT | CON	INT		

Základní technické údaje

Rozměry (Výška | Šířka | Hloubka)	H | W | L	1398 | 630 | 398	mm
Rozměry spalovací komory (Výška | Šířka | Hloubka)	H | W | L	417 | 410 | 321	mm
Rozměry dveří topeniště (Výška | Šířka | Hloubka)	H | W | L	--- | --- | ---	mm
Výška osy zadního (bočního) vývodu		946/1227	mm
Objem teplovodního výměníku		---	l
Průměr kouřovodu		150	mm
Průměr kouřového hrdla	d_{out}	150	mm
Průměr centrálního přívodu vzduchu		125	mm
Max. délka centrálního přívodu vzduchu		5000	mm
Hmotnost	m	159	kg
Nosnost	m_{chim}	200	kg

Vytápěcí schopnost (výhřevnost)

minimální velikost místnosti pro instalaci výrobku

Izolace domu – velmi dobrá (20 W/m³)	např. nový, zateplený dům / trvale obyvatelný	226	m³
Izolace domu – dobrá (22,5 W/m³)		201	m³
Izolace domu – střední (32 W/m³)		141	m³
Izolace domu – špatná (45 W/m³)		100	m³
Izolace domu – velmi špatná (50 W/m³)	např. starý, nezateplený dům / chata / chalupa	90	m³

Vzdálenost od hořlavých materiálů

s neizolovaným kouřovodem (uvedeno na výrobním štítku) **Poznámka**

Zadní	d_R	200	mm
Čelní	d_P	1000	mm
Čelní k podlaze	d_F	0	mm
Boční	d_S	300	mm
Boční se sklem	d_{S1}	---	mm
Boční – výklenek	d_{S2}	100	mm
Boční – umístění 45°	d_{S3}	100	mm
Boční záření	d_L	0	mm
Od podlahy	d_B	0	mm
Od stropu	d_C	750	mm

Vzdálenost od hořlavých materiálů s izolovaným kouřovodem *

Zadní	d_R	---	mm
Boční	d_S	---	mm

Vzdálenost od hořlavých materiálů se závěsným plechem (stíněním)

Zadní	d_R	100	mm
Boční	d_S	300	mm

Vzdálenost od hořlavých materiálů s izolovaným kouřovodem a závěsným plechem (stíněním) *

Zadní	d_R	---	mm
Boční	d_S	---	mm

Vzdálenost od nehořlavých materiálů

Zadní	d_{Rnon}	80	mm
Boční	d_{Snon}	300	mm
Boční – výklenek	d_{S2non}	80	mm
Boční – umístění 45°	d_{S3non}	---	mm

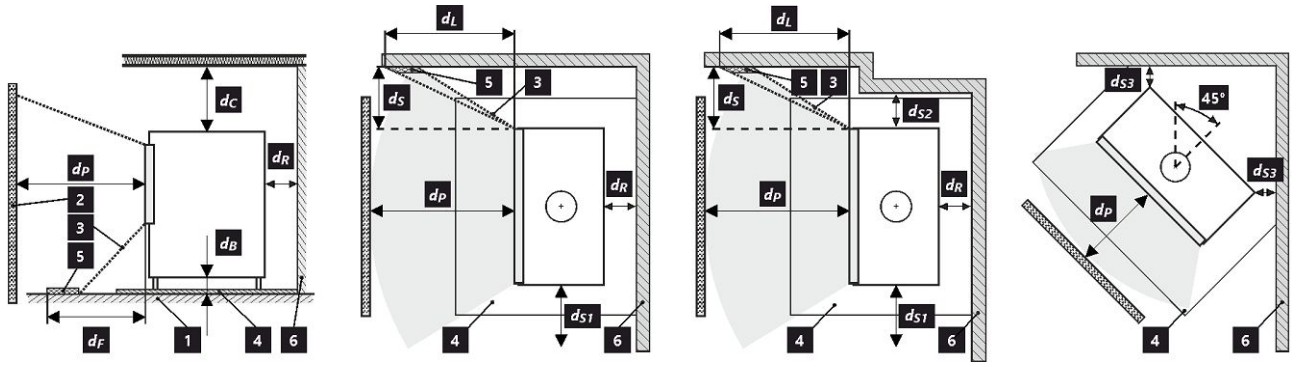

1 podlaha | **2** předmět | **3** oblast sálání | **4** ochranná deska podlahy | **5** kritická oblast (z důvodu sálání) | **6** hořlavá stěna

Při montáži a provozu výrobku musí být dodrženy všechny místní předpisy včetně předpisů, které se týkají národních a evropských norem.

Výrobek instalovaný na podlaze z hořlavých materiálů musí být opatřen ochrannou podložkou z nehořlavého materiálu přesahující jeho půdorys minimálně v čelním směru 400 mm a v ostatních směrech 100 mm. Výrobek musí být instalován na podlahách s přiměřenou nosností.

* Vzdálenost předpokládá použití izolovaného kouřovodu s izolací min. tl. 25 mm až po výrobek.

Vzdálenost od hořlavých (nehořlavých) materiálů – zadní napojení kouřovodu

Zadní	d_R	200	mm
Boční	d_S	300	mm

Zadní napojení kouřovodu

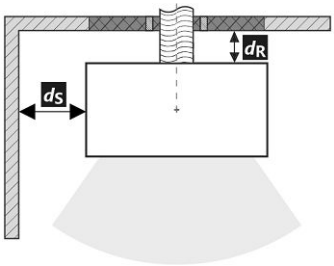

Prostup kouřovodu stěnou z hořlavé hmoty ČSN 06 1008

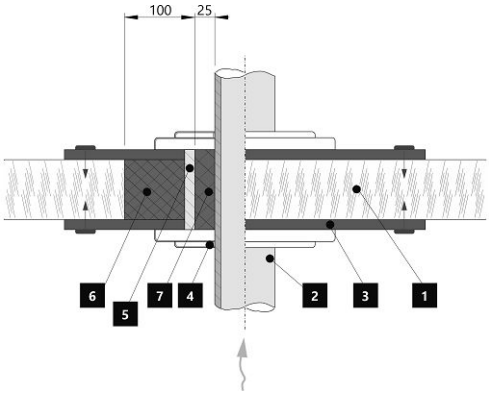

1. Stěna
2. Kouřovod
3. Krycí deska (nehořlavá, nekovová)
4. Růžice
5. Ochranná trubka
6. Izolační výplň (nehořlavá, např. skelná vlákna)
7. Izolační výplň (nehořlavá, např. kamnářská hlína)

Vzdálenost od hořlavých (nehořlavých) materiálů – zadní napojení izolovaného kouřovodu

Zadní	d_R	---	mm
Boční	d_S	---	mm

Zadní napojení izolovaného kouřovodu

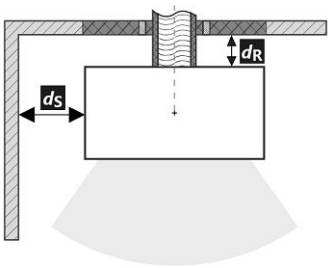

Prostup kouřovodu stěnou z hořlavé hmoty ČSN 06 1008

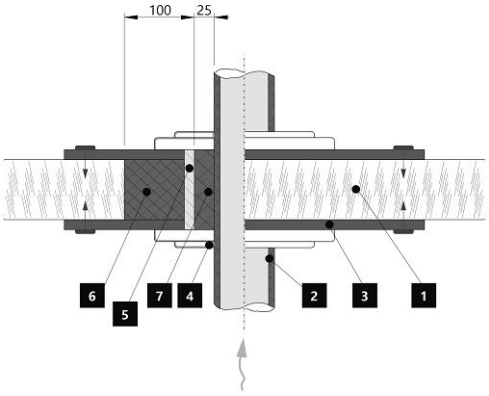

1. Stěna
2. Izolovaný kouřovod
3. Krycí deska (nehořlavá, nekovová)
4. Růžice
5. Ochranná trubka
6. Izolační výplň (nehořlavá, např. skelná vlákna)
7. Izolační výplň (nehořlavá, např. kamnářská hlína)

Deklarované vlastnosti výrobku

Harmonizovaná norma		✓ EN 16510-1:2022 | EN 16510-2-1:2022	✓ Ecodesign ✓ DIN+ ✓ BImSchV2 ✓ 15a B-VG 2015	
Klasifikácia výrobku		Type BE		
		Menovitý tepelný výkon (nom)	**Čiastočný tepelný výkon (part)**	
Energetická účinnosť	η_{nom} | η_{part}	80	79	%
Sezónna účinnosť pri menovitom tepelnom výkone spotrebiča	ηs_{nom} | ηs_{part}	71	---	%
Index energetickej účinnosti	EEI	107		
Energetický štítok		A+		
Palivo		Kusové drevo (Palivové drevo)		
Dĺžka paliva		180-350		mm
Priemerná spotreba paliva		1,85	1,39	kg/h
Povolená dávka paliva		2,5		kg/h
Interval dodávky paliva		1 hodina		
Základná vrstva paliva		0,18	---	kg
Kritérium pre koniec testovacieho cyklu		4,0	---	Vol.-%
Množstvo spaľovacieho vzduchu		23,4		m^3/h
Menovitý tepelný výkon	P_{nom} | P_{part}	6,3	4,5	kW
Menovitý tepelný výkon teplovodného výmenníka	P_{Wnom} | P_{Wpart}	---	---	kW
Maximálny prevádzkový tlak vody	p_W	---		bar
Hmotnostný prietok suchých spalín	$\Phi_{f,g\ nom}$ | $\Phi_{f,g\ part}$	7,7	4,6	g/s
Výstupná teplota spalín	T_{snom} | T_{spart}	317	310	°C
Prevádzkový ťah	p_{nom} | p_{part}	12	9	Pa
Teplotná trieda komína		T400		
Pripojenie na spoločný komín		Áno		
Skladovanie paliva v priestore kachlí na drevo Maximálne zohrievanie dreva v kachliach na drevo		Áno 16		 °C
Prach O_2 = 13 %	PM_{nom} | PM_{part}	40	40	mg/Nm^3
CO_2		9,95	8,65	%
Emisie spalín (CO v spalinách pri O_2 = 13 %)	CO_{nom} | CO_{part}	0,0683 1250	--- 1500	% mg/Nm^3
OGC O_2 = 13 %	OGC_{nom} | OGC_{part}	120	120	mg/Nm^3
NOx O_2 = 13 %	NO_{xnom} | NO_{xpart}	200	200	mg/Nm^3
Automatická regulácia spaľovania		---	---	
Spotreba elektrickej energie v pohotovostnom režime	el_{SB}	---		kW
Spotreba elektrickej energie	el_{max} | el_{min}	---	---	kW
Prerušovaná prevádzka | Nepretržitá prevádzka	INT | CON	INT		

Základné technické údaje

Rozmery (Výška | Šírka | Hĺbka)	H | W | L	1398 | 630 | 398	mm
Rozmery spaľovacej komory (Výška | Šírka | Hĺbka)	H | W | L	417 | 410 | 321	mm
Rozmery dvierok ohniska (Výška | Šírka | Hĺbka)	H | W | L	--- | --- | ---	mm
Výška osi zadného (bočného) vývodu		946/1227	mm
Objem teplovodného výmenníka		---	l
Priemer dymovodu		150	mm
Priemer dymového hrdla	d_{out}	150	mm
Priemer centrálneho prívodu vzduchu		125	mm
Max. dĺžka (potrubie) centrálneho prívodu vzduchu		5000	mm
Hmotnosť	m	159	kg
Nosnosť	m_{chim}	200	kg

Vykurovacia schopnosť (výhrevnosť)

minimálna veľkosť miestnosti pre inštaláciu výrobku

Izolácia domu – veľmi dobrá (20 W/m³)	napr. nový, zateplený dom / trvalo obývateľný	226	m³
Izolácia domu – dobrá (22,5 W/m³)		201	m³
Izolácia domu – stredná (32 W/m³)		141	m³
Izolácia domu – zlá (45 W/m³)		100	m³
Izolácia domu – veľmi zlá (50 W/m³)	napr. starý, nezateplený dom / chata / chalupa	90	m³

Vzdialenosť od horľavých materiálov

s neizolovaným dymovodom (uvedené na výrobnom štítku) **Poznámka**

Zadná	d_R	200	mm
Čelná	d_P	1000	mm
Čelná k podlahe	d_F	0	mm
Bočná	d_S	300	mm
Bočná presklená stena	d_{S1}	---	mm
Bočná – výklenok	d_{S2}	100	mm
Bočná – umiestnenia 45°	d_{S3}	100	mm
Bočné žiarenie	d_L	0	mm
Od podlahy	d_B	0	mm
Od stropu	d_C	750	mm

Vzdialenosť od horľavých materiálov s izolovaným dymovodom *

Zadná	d_R	---	mm
Bočná	d_S	---	mm

Vzdialenosť od horľavých materiálov so závesným plechom (tienením)

Zadná	d_R	100	mm
Bočná	d_S	300	mm

Vzdialenosť od horľavých materiálov s izolovaným dymovodom a závesným plechom (tienením) *

Zadná	d_R	---	mm
Bočná	d_S	---	mm

Vzdialenosť od nehorľavých materiálov

Zadná	d_{Rnon}	80	mm
Bočná	d_{Snon}	300	mm
Bočná – výklenok	d_{S2non}	80	mm
Bočná – umiestnenia 45°	d_{S3non}	---	mm

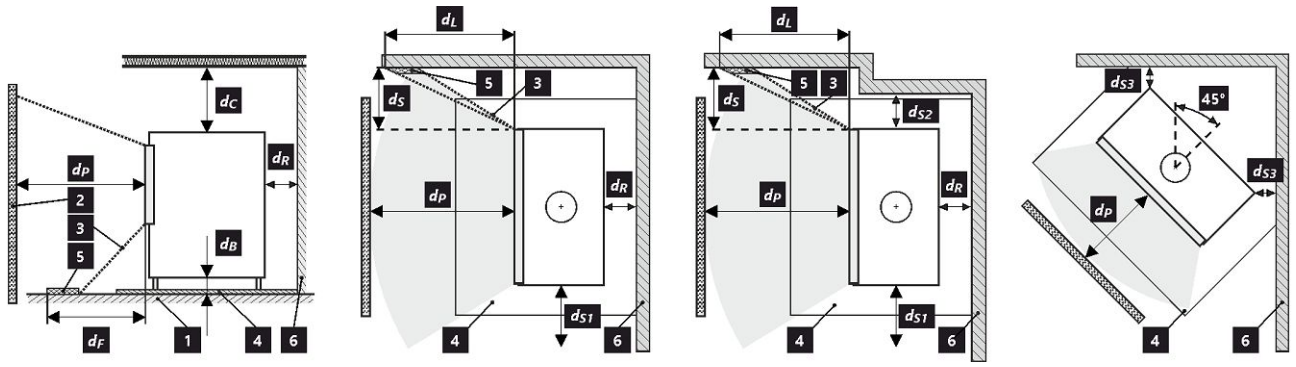

1 podlaha | **2** predmet | **3** zóna žiarenie | **4** ochranná doska podlahy | **5** kritická oblasť (z dôvodu žiarenie) | **6** horľavá stena

Pri montáži a prevádzke výrobku musia byť dodržané všetky miestne predpisy vrátane predpisov, ktoré sa týkajú národných a európskych noriem.

Výrobok inštalovaný na podlahe z horľavých materiálov musia byť opatrený ochrannou podložkou z nehorľavého materiálu presahujúcou jeho pôdorys minimálne v čelnom smere 400 mm av ostatných smeroch 100 mm. Výrobok musí byť inštalovaný na podlahách s primeranou nosnosťou.

* Vzdialenosť predpokladá použitie izolovaného dymovodu s minimálnou hrúbkou izolácie 25 mm až po výrobok.

Vzdialenosť od horľavých (nehorľavých) materiálov – pripojenie zadného dymovodu

Zadná	d_R	200	mm
Bočná	d_S	300	mm

Pripojenie zadného dymovodu

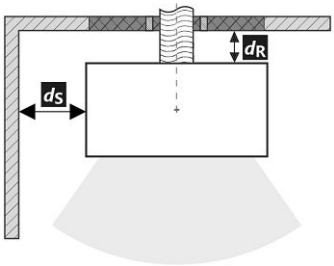

Prechod dymovodu cez stenu z horľavého materiálu

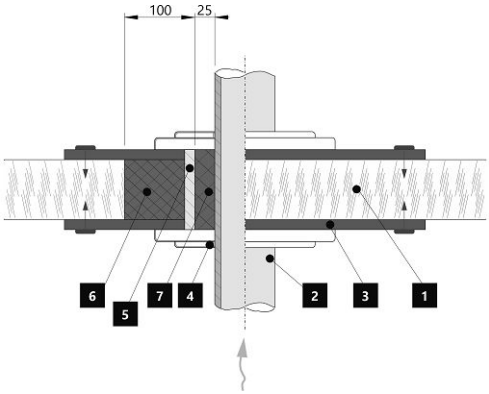

1. Stena
2. Dymovod
3. Krycia doska (nehorľavá, nekovová)
4. Krytka
5. Ochranná rúra
6. Izolačná výplň (nehorľavá, napr. skelná vlákna)
7. Izolačná výplň (nehorľavá, napr. kamnárska hlina)

Vzdialenosť od horľavých (nehorľavých) materiálov – pripojenie zadného izolovaného dymovodu

Zadná	d_R	---	mm
Bočná	d_S	---	mm

Pripojenie zadného dymovodu (izolované)

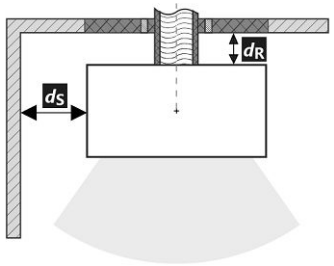

Prechod dymovodu cez stenu z horľavého materiálu

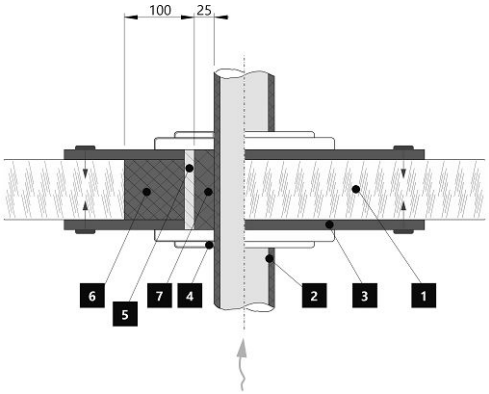

1. Stena
2. Izolovaný dymovod
3. Krycia doska (nehorľavá, nekovová)
4. Krytka
5. Ochranná rúra
6. Izolačná výplň (nehorľavá, napr. skelná vlákna)
7. Izolačná výplň (nehorľavá, napr. kamnárska hlina)

Deklarowane właściwości produktu

Powiązana specyfikacja techniczna	✓ EN 16510-1:2022 | EN 16510-2-1:2022 ✓ Ecodesign ✓ DIN+ ✓ BImSchV2 ✓ 15a B-VG 2015			
Klasyfikacja produktu		Type BE		
		Nominalna moc cieplna (nom)	**Częściowa moc cieplna (part)**	
Efektywność energetyczna	η_{nom} | η_{part}	80	79	%
Sezonowa efektywność energetyczna ogrzewania pomieszczeń	ηs_{nom} | ηs_{part}	71	---	%
Współczynnik efektywności energetycznej	EEI	107		
Etykieta energetyczna		A+		
Opał		Kawałek drewna		
Długość polan		180-350		mm
Nominalna dawka opału		1,85	1,39	kg/h
Dopuszczalna dawka opału		2,5		kg/h
Interwał dokładania		1 godzina		
Warstwa podstawowa paliwa		0,18	---	kg
Kryterium zakończenia cyklu testowego		4,0	---	Vol.-%
Ilość powietrza do spalania		23,4		m^3/h
Nominalna moc cieplna	P_{nom} | P_{part}	6,3	4,5	kW
Nominalna moc cieplna wymiennika ciepła	P_{Wnom} | P_{Wpart}	---	---	kW
Maksymalne ciśnienie robocze wody	p_W	---		bar
Masa cząstek stałych w spalinach	$\Phi_{f,\,g\,nom}$ | $\Phi_{f,\,g\,part}$	7,7	4,6	g/s
Temperatura wyjściowa spalin	T_{snom} | T_{spart}	317	310	°C
Ciąg komin	p_{nom} | p_{part}	12	9	Pa
Klasa temperaturowa komina		T400		
Podłączenie do wspólnego komina		Tak		
Przechowywanie paliwa w obszarze schowka na drewno Maksymalne nagrzewanie drewna w schowku na drewno		Tak 16		 °C
Pył O_2 = 13 %	PM_{nom} | PM_{part}	40	40	mg/Nm^3
CO_2		9,95	8,65	%
Emisja spalin (CO w gazach spalinowych przy O_2 = 13 %)	CO_{nom} | CO_{part}	0,0683 1250	--- 1500	% mg/Nm^3
OGC O_2 = 13 %	OGC_{nom} | OGC_{part}	120	120	mg/Nm^3
NOx O_2 = 13 %	NO_{xnom} | NO_{xpart}	200	200	mg/Nm^3
Automatyczna regulacja spalania		---	---	
Zużycie energii elektrycznej w trybie czuwania	el_{SB}	---		kW
Zużycie energii elektrycznej	el_{max} | el_{min}	---	---	kW
Praca przerywana | Praca ciągła	INT | CON	INT		

Podstawowe dane techniczne

Wymiary podstawowe (Wysokość | Szerokość | Głębokość)	H | W | L	1398 | 630 | 398	mm
Wymiary komory spalania (Wys. | Szer. | Głęb.)	H | W | L	417 | 410 | 321	mm
Wymiary drzwiczek paleniska (Wys. | Szer. | Głęb.)	H | W | L	--- | --- | ---	mm
Wysokość osi tylnego (bocznego) wylotu spalin		946/1227	mm
Pojemność płaszcza wodnego		---	l
Średnica komina		150	mm
Średnica wylotu spalin	d_{out}	150	mm
Średnica CDP – centralnego doprowadzenia powietrza		125	mm
Maks. długość (rura) centralnego dopływu powietrza		5000	mm
Waga	m	159	kg
Nośność	m_{chim}	200	kg

Moc grzewcza (wartość opałowa)

minimalna wielkość pomieszczenia do zainstalowania produktu

Izolacja domu – bardzo dobry (20 W/m³)	np. nowy, ocieplony dom / stałego mieszkalny	226	m³
Izolacja domu – dobra (22,5 W/m³)		201	m³
Izolacja domu – średni (32 W/m³)		141	m³
Izolacja domu – zły (45 W/m³)		100	m³
Izolacja domu – bardzo źle (50 W/m³)	np. stary, nieocieplony dom / domek / domek letniskowy	90	m³

Odległość od materiałów palnych

z nieizolowaną rurą dymową (podane na etykiecie produkcyjnej)

	Wskazówki		
Tylna	d_R	200	mm
Czołowa	d_P	1000	mm
Czołowa do podłogi	d_F	0	mm
Boczne	d_S	300	mm
Od strony szkła ścianki	d_{S1}	---	mm
Boczne – nisza	d_{S2}	100	mm
Boczne – lokalizacja 45°	d_{S3}	100	mm
Promieniowanie boczne	d_L	0	mm
Od podłogi	d_B	0	mm
Z sufitu	d_C	750	mm

Odległość od materiałów palnych z izolowaną rurą dymową *

Tylna	d_R	---	mm
Boczne	d_S	---	mm

Odległość od materiałów palnych z płytą do zawieszania (osłoną)

Tylna	d_R	100	mm
Boczne	d_S	300	mm

Odległość od materiałów palnych z izolowaną rurą dymową i płytą do zawieszania (osłoną) *

Tylna	d_R	---	mm
Boczne	d_S	---	mm

Odległość od materiałów niepalnych

Tylna	d_{Rnon}	80	mm
Boczne	d_{Snon}	300	mm
Boczne – nisza	d_{S2non}	80	mm
Boczne – lokalizacja 45°	d_{S3non}	---	mm

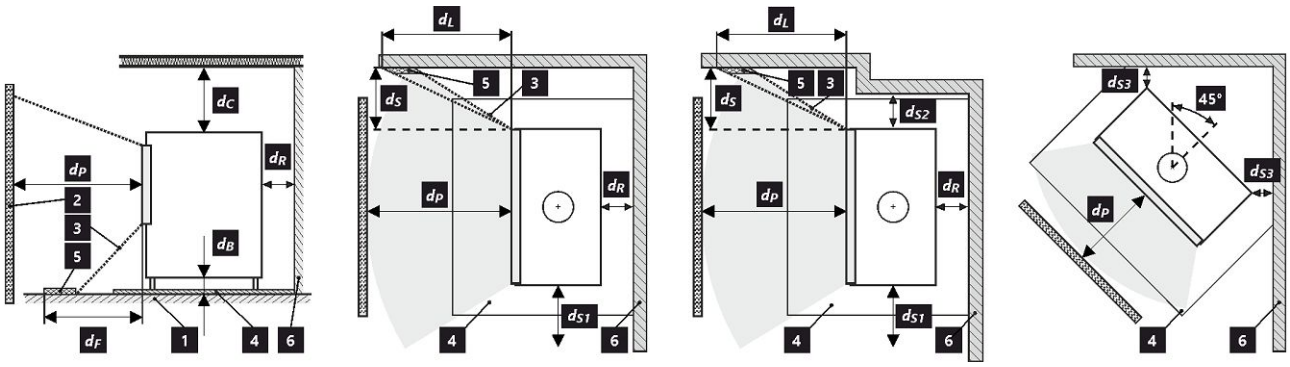

1 podłoga | **2** obiekt | **3** obszar promieniowania | **4** płyta ochronna na podłogę | **5** obszar krytyczny (z powodu promieniowanie) | **6** ściana palna

Podczas instalacji i eksploatacji produktu należy przestrzegać wszystkich lokalnych przepisów, w tym dotyczących norm krajowych i europejskich.

Produkt instalowany na podłodze z materiałów palnych musi być wyposażony w podkładkę ochronną z materiału niepalnego, wystającą poza jego plan piętra produktu co najmniej 400 mm w kierunku czołowym i 100 mm w pozostałych kierunkach. Produkt musi być instalowany na podłogach o odpowiedniej nośności.

* Odległość zakłada użycie izolowanej rury spalinowej o minimalnej grubości izolacji 25 mm aż do produktu.

Odległość od materiałów palnych (niepalnych) – tylne podłączenie przewodu kominowego

Tylna	d_R	200	mm
Boczne	d_S	300	mm

Tylne podłączenie przewodu kominowego

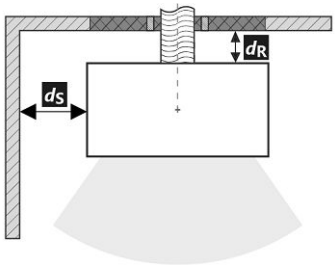

Przejście przewodu kominowego przez ścianę z materiału palnego

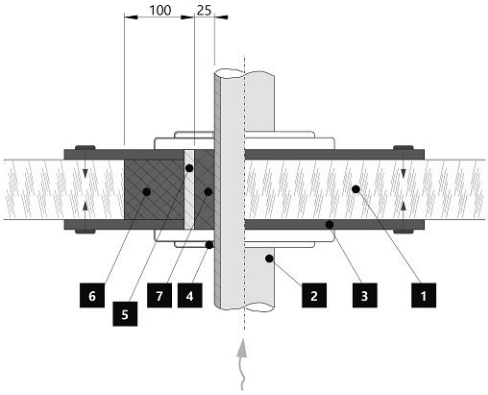

1. Ściana
2. Komin
3. Płyta pokrywy (niepalna, niemetalowa)
4. Rozeta
5. Rurka ochronna
6. Wypełnienie izolacji (niepalne, np. włókno szklane)
7. Wypełnienie izolacji (niepalna, np. glina)

Odległość od materiałów palnych (niepalnych) – tylne podłączenie izolowanego przewodu kominowego

Tylna	d_R	---	mm
Boczne	d_S	---	mm

Tylne przyłącze kominowe (izolowane)

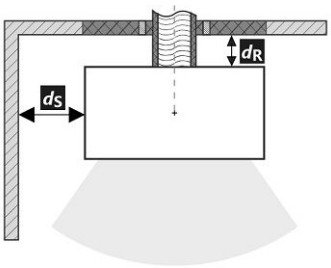

Przejście przewodu kominowego przez ścianę z materiału palnego

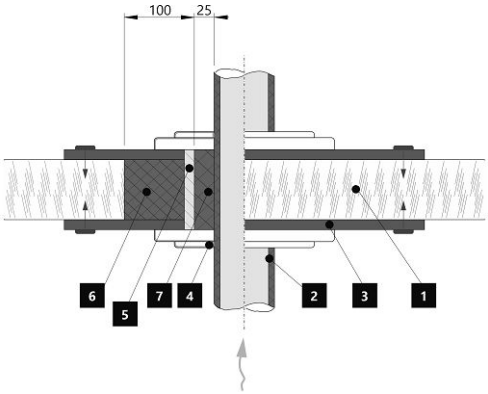

1. Ściana
2. Izolowany przewód kominowy
3. Płyta pokrywy (niepalna, niemetalowa)
4. Rozeta
5. Rurka ochronna
6. Wypełnienie izolacji (niepalne, np. włókno szklane)
7. Wypełnienie izolacji (niepalna, np. glina)

A termék deklarált jellemzői

Harmonizált műszaki előírások ✓ EN 16510-1:2022 | EN 16510-2-1:2022 ✓ Ecodesign ✓ DIN+ ✓ BImSchV2 ✓ 15a B-VG 2015

Termékosztályozás		Type BE		
		Névleges hőteljesítmény (nom)	**Részlegesen hőteljesítmény (part)**	
Energetikai hatásfok	η_{nom} | η_{part}	80	79	%
Szezonális helyiségfűtési hatásfok	ηs_{nom} | ηs_{part}	71	---	%
Energiahatékonysági mutató	EEI	107		
Energia címke		A+		
Üzemanyag		Darabos fa		
Üzemanyag hossza		180-350		mm
Átlagos üzemanyag – fogyasztás		1,85	1,39	kg/h
Megengedett üzemanyag mennyiség		2,5		kg/h
Üzemanyag – ellátási intervallum		1 óra		
Az üzemanyag alaprétege		0,18	---	kg
Tesztciklus befejezési kritérium		4,0	---	Vol.-%
Az égési levegő mennyisége		23,4		m^3/h
Névleges hőteljesítmény	P_{nom} | P_{part}	6,3	4,5	kW
A hőcserélő névleges hőteljesítménye	P_{Wnom} | P_{Wpart}	---	---	kW
Maximális üzemi víznyomás	p_W	---		bar
Száraz füstgáz tömegáram	$\Phi_{f,\,g\,nom}$ | $\Phi_{f,\,g\,part}$	7,7	4,6	g/s
Füstgáz kimeneti hőmérséklet	T_{snom} | T_{spart}	317	310	°C
Huzatigény	p_{nom} | p_{part}	12	9	Pa
A kémény hőmérsékleti osztálya		T400		
Csatlakozás a közös kéményhez		Igen		
Tüzelőanyag tárolása a fatüzelésű kályhák területén A fa maximális felmelegedése a kályhában		Igen 16		 °C
Por O_2 = 13 %	PM_{nom} | PM_{part}	40	40	mg/Nm^3
CO_2		9,95	8,65	%
Égéstermék-kibocsátás (CO a füstgázban O_2 = 13 %)	CO_{nom} | CO_{part}	0,0683 1250	--- 1500	% mg/Nm^3
OGC O_2 = 13 %	OGC_{nom} | OGC_{part}	120	120	mg/Nm^3
NOx O_2 = 13 %	NO_{xnom} | NO_{xpart}	200	200	mg/Nm^3
Automatikus égésszabályozás		---	---	
Villamosenergia-fogyasztás a készenléti üzemmódban	el_{SB}	---		kW
Villamosenergia-fogyasztás	el_{max} | el_{min}	---	---	kW
Szakaszos működésre | Folytonos működésre	INT | CON	INT		

Alapvető műszaki adatok

Fő méretek (Magasság | Szélesség | Mélység)	H | W | L	1398 | 630 | 398	mm
Az égéstér méretei (Magasság | Szélesség | Mélység)	H | W | L	417 | 410 | 321	mm
Kandalló ajtó méretei (Magasság | Szélesség | Mélység)	H | W | L	--- | --- | ---	mm
A hátsó (oldalsó) bekötés tengelymagassága		946/1227	mm
A melegvíz-cserélő térfogata		---	l
A füstcső átmérője		150	mm
A füstcsőcsonk átmérője	d_{out}	150	mm
A külső levegő csatlakozás átmérője		125	mm
A központi külső levegőellátás maximális hossza (cső)		5000	mm
Súly	m	159	kg
Teherbírása	m_{chim}	200	kg

Fűtési teljesítmény (fűtőérték)
minimális helyiségméret a termék beépítéséhez

Ház szigetelés – nagyon jó (20 W/m³)	pl. új, szigetelt ház / tartósan lakható	226	m³
Ház szigetelés – jó (22,5 W/m³)		201	m³
Ház szigetelés – közepes (32 W/m³)		141	m³
Ház szigetelés – rossz (45 W/m³)		100	m³
Ház szigetelés – nagyon rossz (50 W/m³)	pl. egy régi, szigeteletlen ház / házikó / kunyhó	90	m³

Távolság gyúlékony anyagoktól
nem szigetelt égéstermék-elvezetővel (a Típustáblán feltüntetett)

		Megjegyzés	
Hátsó fal	d_R	200	mm
Első	d_P	1000	mm
Első a padlóra	d_F	0	mm
Oldalfal	d_S	300	mm
Oldalfal üveggel	d_{S1}	---	mm
Oldalfal – bemélyedése	d_{S2}	100	mm
Oldalfal – elhelyezése 45°	d_{S3}	100	mm
Oldalirányú sugárzás	d_L	0	mm
A padlóról	d_B	0	mm
Mennyezettől	d_C	750	mm

Távolság gyúlékony anyagoktól szigetelt füstcsővel *

Hátsó fal	d_R	---	mm
Oldalfal	d_S	---	mm

Távolság gyúlékony anyagoktól függőlemezzel (árnyékolás)

Hátsó fal	d_R	100	mm
Oldalfal	d_S	300	mm

Távolság gyúlékony anyagoktól szigetelt füstcsővel és függőlemezzel (árnyékolás) *

Hátsó fal	d_R	---	mm
Oldalfal	d_S	---	mm

Távolság nem gyúlékony anyagoktól

Hátsó fal	d_{Rnon}	80	mm
Oldalfal	d_{Snon}	300	mm
Oldalfal – bemélyedése	d_{S2non}	80	mm
Oldalfal – elhelyezése 45°	d_{S3non}	---	mm

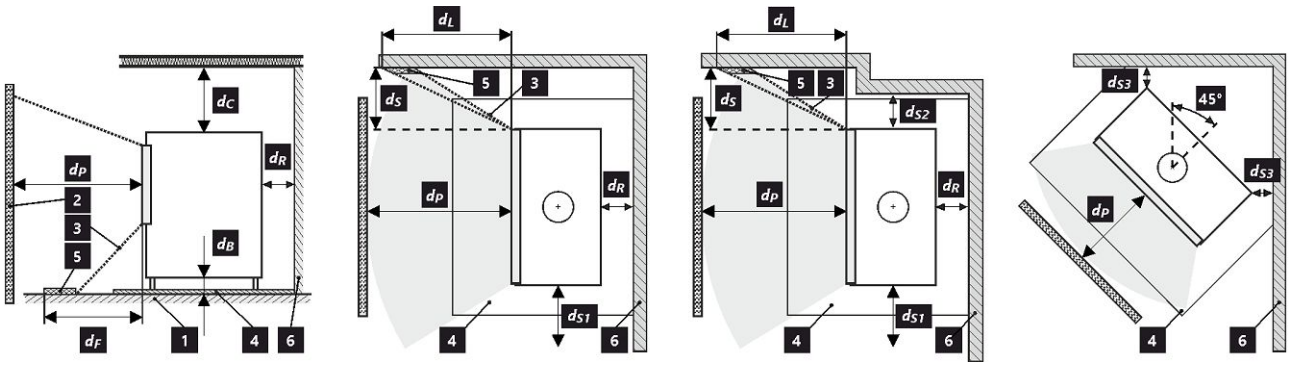

1 padló | **2** tárgy | **3** sugárzási terület | **4** padlóvédő lemez | **5** kritikus terület (sugárzás miatt) | **6** gyúlékony fal

A termék telepítése és üzemeltetése során be kell tartani minden helyi előírást, beleértve a nemzeti és európai szabványokat érintő előírásokat is.

A gyúlékony anyagokból készült padlóra telepített terméknek tűzálló anyagból készült védőalátéttel kell rendelkeznie, amelynek mérete legalább 400 mm-rel haladja meg a termék alaprajzát az elülső irányban, és 100 mm-rel a többi irányban. A terméket megfelelő teherbírású padlóra kell telepíteni.

* A távolság feltételezi, hogy a termékig szigetelt füstcsövet használnak.

Távolság gyúlékony (nem gyúlékony) anyagoktól – hátsó füstcsőcsatlakozás

Hátsó fal	d_R	200	mm
Oldalfal	d_S	300	mm

Hátsó kéménycsatlakozás

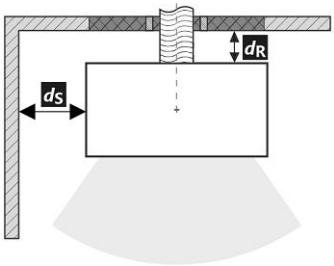

A füstcső áthaladása éghető anyagból készült falon

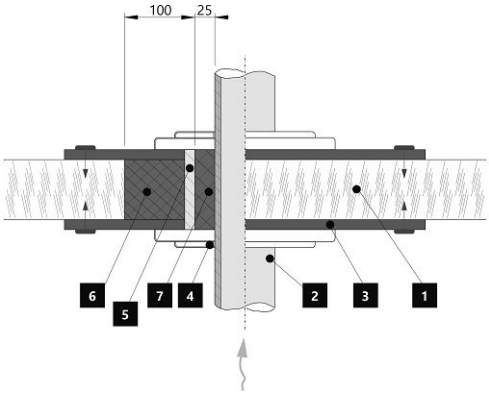

1. Fal
2. Kémény
3. Fedőlap (nem éghető, nem fémből)
4. Rózetta
5. Védőcső
6. Szigetelő töltőanyag (nem éghető, pl. üvegszál)
7. Szigetelőanyag (nem éghető, pl. kályhaagyag)

Távolság gyúlékony (nem gyúlékony) anyagoktól – hátsó füstcsőcsatlakozás (szigetelt)

Hátsó fal	d_R	---	mm
Oldalfal	d_S	---	mm

Hátsó kéménycsatlakozás (szigetelt)

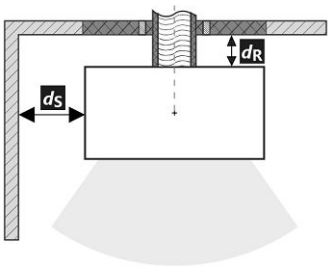

A füstcső áthaladása éghető anyagból készült falon

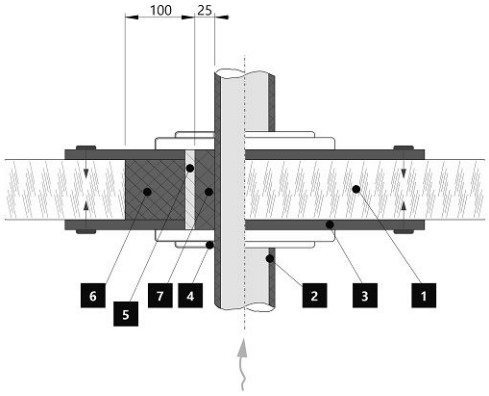

1. Fal
2. Szigetelt füstcső
3. Fedőlap (nem éghető, nem fémből)
4. Rózetta
5. Védőcső
6. Szigetelő töltőanyag (nem éghető, pl. üvegszál)
7. Szigetelőanyag (nem éghető, pl. kályhaagyag)

Декларированные свойства изделия

Гармонизированный стандарт	✓ EN 16510-1:2022 | EN 16510-2-1:2022 ✓ Ecodesign ✓ DIN+ ✓ BImSchV2 ✓ 15a B-VG 2015			
Классификация изделия		Type BE		
		Номинальная тепловая мощность (nom)	**Частичная тепловая мощность (part)**	
Коэффициент энергоэффективности	η_{nom} | η_{part}	80,0	79,0	%
Сезонный КПД при номинальной тепловой мощности прибора	ηs_{nom} | ηs_{part}	71,0	---	%
Индекс энергоэффективности КПД	EEI	107,0		
Этикетка энергетической эффективности		A+		
Топливо		Кусок дерева		
Рекомендуемая длина топлива		180-350		mm
Средний расход топлива		1,85	1,39	kg/h
Допустимая загрузка топлива		2,5		kg/h
Интервал дополнения топлива		1 ч		
Нижний слой топлива		0,18	---	kg
Критерий завершения цикла испытаний		4,0	---	Vol.-%
Количество воздуха для горения		23,4		m^3/h
Номинальная тепловая мощность	P_{nom} | P_{part}	6,3	4,5	kW
Ном. теп. мощ. тепловодного теплообменника	P_{Wnom} | P_{Wpart}	---	---	kW
Максимальное рабочее избыточное давление	p_W	---		bar
Массовый расход сухих дымовых газов	$\Phi_{f,g\ nom}$ | $\Phi_{f,g\ part}$	7,7	4,6	g/s
Температура дымовых газов на выходе	T_{snom} | T_{spart}	317	310	°C
Рабочая тяга	p_{nom} | p_{part}	12	9	Pa
Температурный класс дымовой трубы		T400		
Подключение к общей дымовой трубе		Да		
Хранение топлива в зоне дровяной печи Максимальный прогрев дров в дровяной печи		Да 16		 °C
Пыль O_2 = 13 %	PM_{nom} | PM_{part}	40	40	mg/Nm^3
CO_2		9,95	8,65	%
Эмиссия дымовых газов (CO в дымовых газах при O_2 = 13 %)	CO_{nom} | CO_{part}	0,0683 1250	--- 1500	% mg/Nm^3
OGC O_2 = 13 %	OGC_{nom} | OGC_{part}	120	120	mg/Nm^3
NOx O_2 = 13 %	NO_{xnom} | NO_{xpart}	200	200	mg/Nm^3
Автоматическая регулировка горения		---	---	
Расход электрической энергии в режиме ожидания	el_{SB}	---		kW
Расход электрической энергии	el_{max} | el_{min}	---	---	kW
Прерывистый режим работы | Непрерывный режим работы	INT | CON	INT		

Основные технические данные

Размеры (Высота | Ширина | Глубина)	H | W | L	1398 | 630 | 398	mm
Размеры камеры сгорания (Вы. | Шир. | Глу.)	H | W | L	417 | 410 | 321	mm
Размеры дверки топочной камеры (Вы. | Шир. | Глу.)	H | W | L	--- | --- | ---	mm
Высота оси заднего (бокового) отвода		946/1227	mm
Объём тепловодного теплообменника		---	l
Диаметр дымохода		150	mm
Диаметр дымовой горловины	d_{out}	150	mm
Диаметр центрального подвода воздуха		125	mm
Максимальная длина (труба) системы ЦПВ		5000	mm
Масса	m	159	kg
Несущая способность	m_{chim}	200	kg

Тепловая мощность (теплотворность)
минимальная площадь помещения для установки изделия

Утепление дома – очень хороший (20 W/m³)	например, новый, утепленный дом / постоянно пригодный для проживания	226	m³
Утепление дома – хороший (22,5 W/m³)		201	m³
Утепление дома – середина (32 W/m³)		141	m³
Утепление дома – плохой (45 W/m³)		100	m³
Утепление дома – очень плохо (50 W/m³)	например старый, неутепленный дом / дача / хижина	90	m³

Расстояние до горючих материалов
с неизолированного дымохода (указано на этикетке производства)

		Примечание	
Заднее	d_R	200	mm
Переднее	d_P	1000	mm
Переднее нижне	d_F	0	mm
Бокове	d_S	300	mm
Бокове со стеклом	d_{S1}	---	mm
Бокове – ниша	d_{S2}	100	mm
Бокове – размещение 45°	d_{S3}	100	mm
Боковое излучение	d_L	0	mm
От пола	d_B	0	mm
От потолка	d_C	750	mm

Расстояние до горючих материалов с изолированным дымоходом *

Заднее	d_R	---	mm
Бокове	d_S	---	mm

Расстояние до горючих материалов с подвесной пластиной (экранированием)

Заднее	d_R	100	mm
Бокове	d_S	300	mm

Расстояние до горючих материалов с изолированным дымоходом и подвесной пластиной (экранированием) *

Заднее	d_R	---	mm
Бокове	d_S	---	mm

Расстояние от невоспламеняющихся материалов

Заднее	d_{Rnon}	80	mm
Бокове	d_{Snon}	300	mm
Бокове – ниша	d_{S2non}	80	mm
Бокове – размещение 45°	d_{S3non}	---	mm

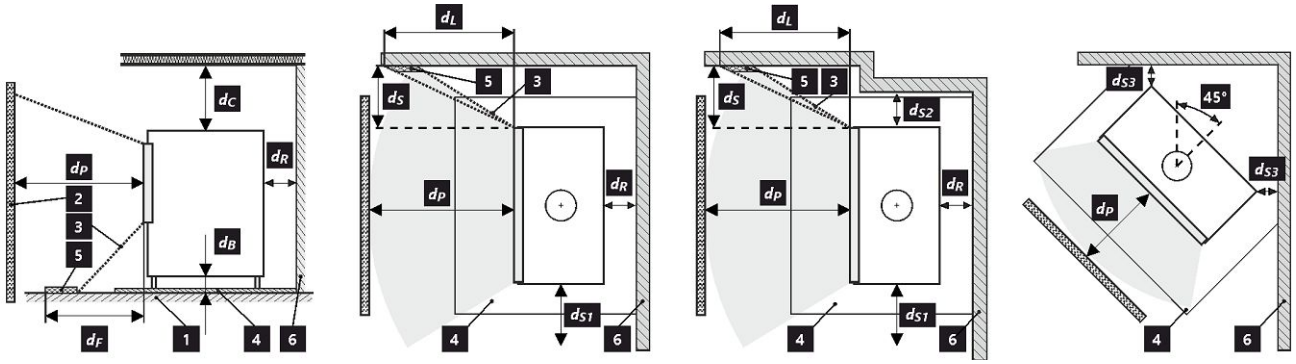

1 пол | **2** объект | **3** зона радиации | **4** защитная плита пол | **5** критическая зона (из-за радиации) | **6** легковоспламеняющаяся стена

При монтаже и эксплуатации изделия должны соблюдаться все местные нормативы, включая предписания, относящиеся к государственным и европейским стандартам.

Изделие, устанавливаемое на полу из горючих материалов, должно быть снабжено защитной подкладкой из негорючего материала, превышающей его габариты по крайней мере в переднем направлении на 400 мм и в остальных направлениях на 100 мм. Изделие должно быть установлено на полах с соответствующей несущей способностью.

* Это расстояние предполагает использование изолированной дымовой трубы с минимальной толщиной изоляции 25 мм до изделия.

Расстояние от горючих (невоспламеняющихся) материалов – заднее подключение дымохода

Заднее	d_R	200	mm
Бокове	d_S	300	mm

Подключение заднего дымохода

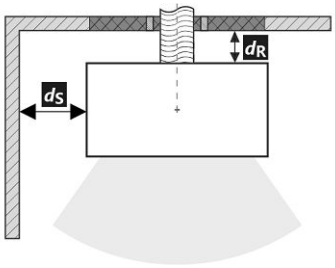

Проход дымовой трубы через стену из горючего материала

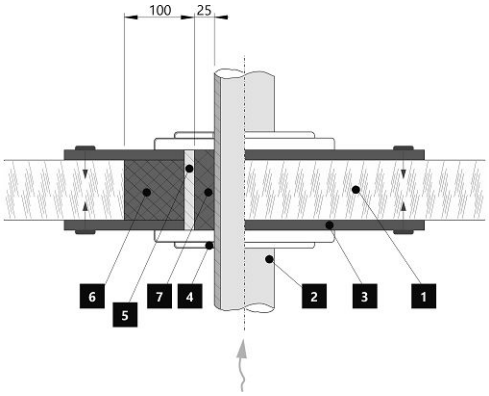

1. Стена
2. Дымовая труба
3. Крышка (невоспламеняющаяся, неметаллическая)
4. Покрытие
5. Защитная трубка
6. Заполнение изоляции (негорючий, например, стекловолокно)
7. Заполнение изоляции (негорючие, например, печная глина)

Расстояние от горючих (невоспламеняющихся) материалов – заднее подключение дымохода (изолированное)

Заднее	d_R	---	mm
Бокове	d_S	---	mm

Заднее подключение дымохода (изолированное)

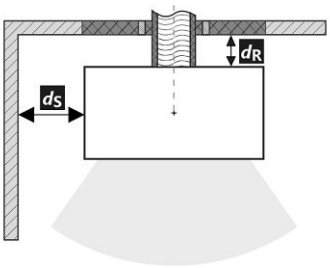

Проход дымовой трубы через стену из горючего материала

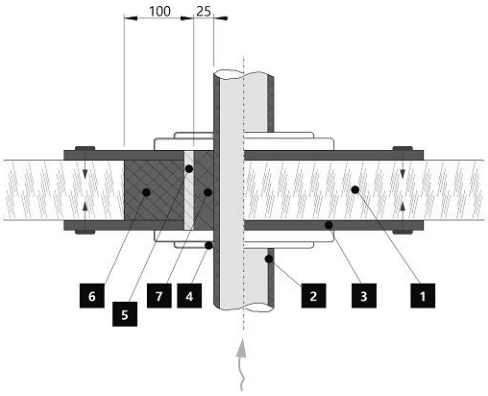

1. Стена
2. Изолированный дымоход
3. Крышка (невоспламеняющаяся, неметаллическая)
4. Покрытие
5. Защитная трубка
6. Заполнение изоляции (негорючий, например, стекловолокно)
7. Заполнение изоляции (негорючие, например, печная глина)